PIANTA CAMERETTE PREFABBRICATA DI ISPEZIONE
scala 1:20

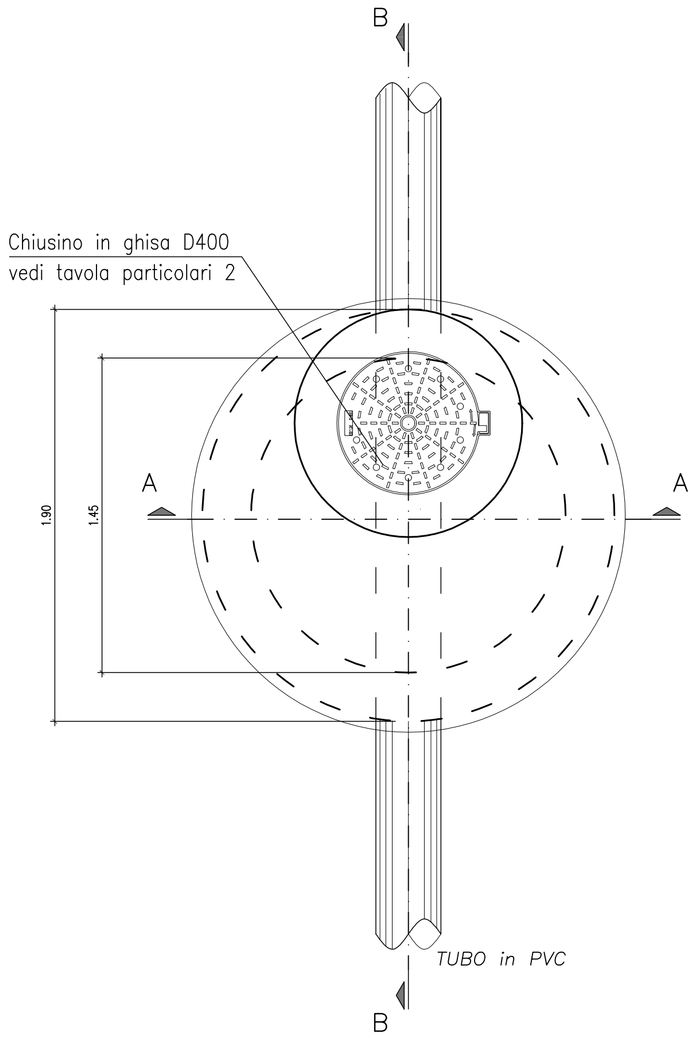

SEZIONE A–A
scala 1:20

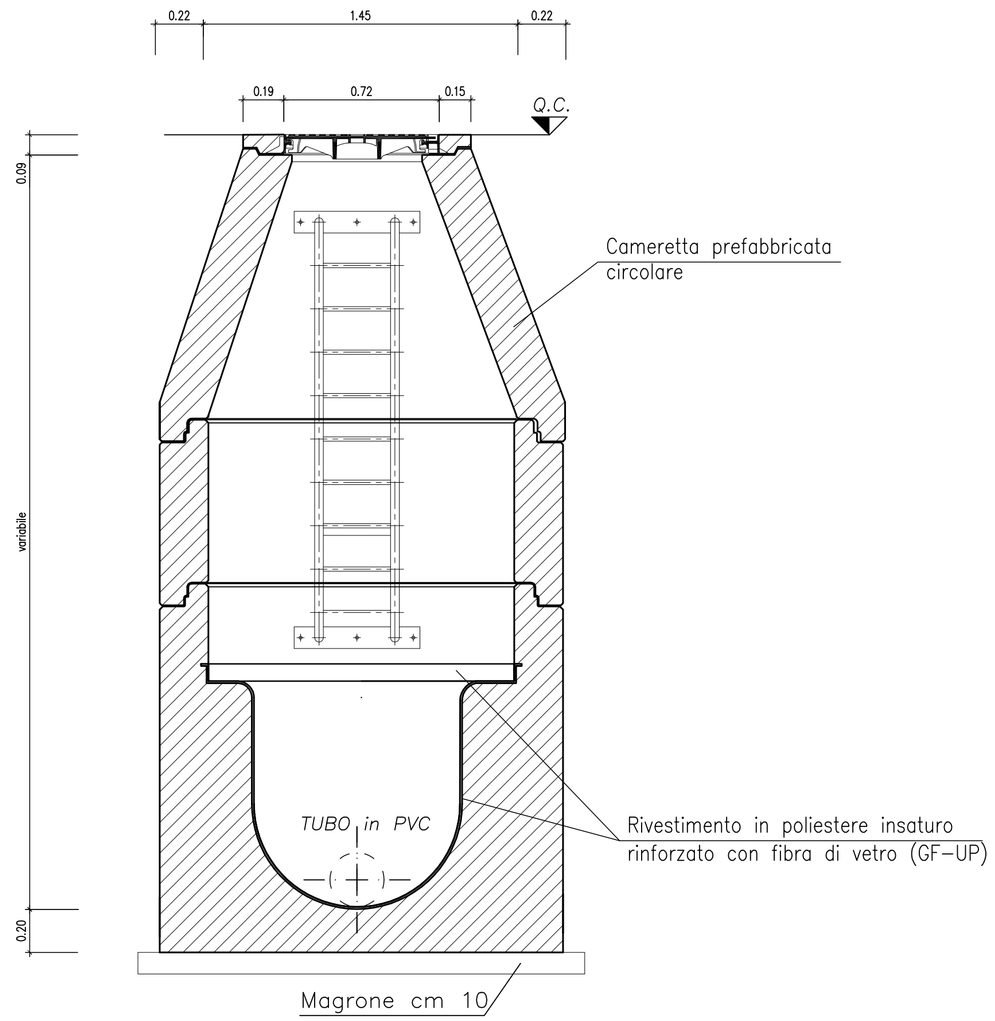

SEZIONE B–B
scala 1:20

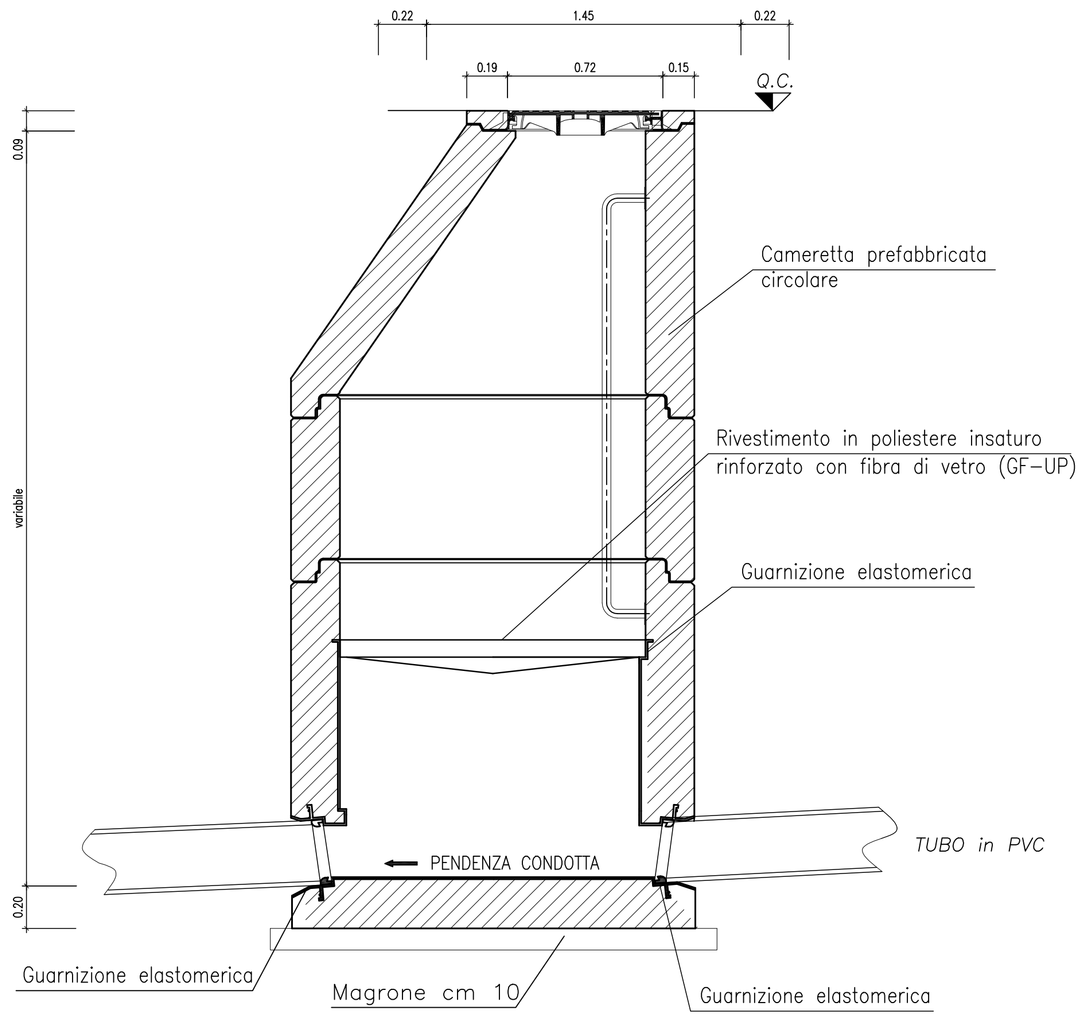

CARATTERISTICHE DEI MATERIALI

– CLS PER MAGRONE
- Classe di resistenza ≥ C 12/15
- Contenuto minimo di cemento 150 kg/mc
- Rapporto acqua–cemento ≤ 0.5

– CLS PER FONDAZIONI ED ELEVAZIONI
- Classe di resistenza C 28/35
- Massima dimensione dell'aggregato 25 mm
- Contenuto minimo di cemento 320 kg/mc
- Classe di esposizione XC2
- Classe di consistenza S4
- Copriferro C = 40 mm
- Rapporto acqua–cemento ≤ 0.55

– ACCIAIO D'ARMATURA
: B450C
: (ft/fy)k ≥ 1.15 ; (fy/fynom)k < 1.35 COME N.T.C 2008
: ftk = TENSIONE CARATTERISTICA DI ROTURA
: fyk = TENSIONE CARATTERISTICA DI SNERVAMENTO
: fynom = TENSIONE DI SNERVAMENTO NOMINALE

– CHIUSINI IN GHISA LAMELLARE
- Normativa di riferimento: UNI EN 1561
- Classe di portata D400;
- Prodotti da azienda con sistema di qualita' certificato ISO 9000 e recanti il marchio di certificazione di prodotto secondo la norma UNI EN 124:1995.

Le giunzioni tra le tubazioni dovranno essere eseguite spalmando sia all'interno del bicchiere che l'estremità della tubazione successiva con l'apposito collante fornito dal produttore della tubazione e ruotando leggermente la tubazione durante l'innesto dei due tubi il giunto così realizzato non deve essere mosso per alcuni minuti e fino a che il collante non abbia fatto presa

La superficie interna dellla cameretta deve essere trattata mediante vernice monocomponente a base di resine epossidiche applicata in 2 mani, dello spessore minimo di 600 micron

La soletta deve essere dimensionata per carichi stradali di CAT I (minimo 7000 daN/mq)

TUBAZIONI E PEZZI SPECIALI IN PVC RIGIDO
SCALA 1:10

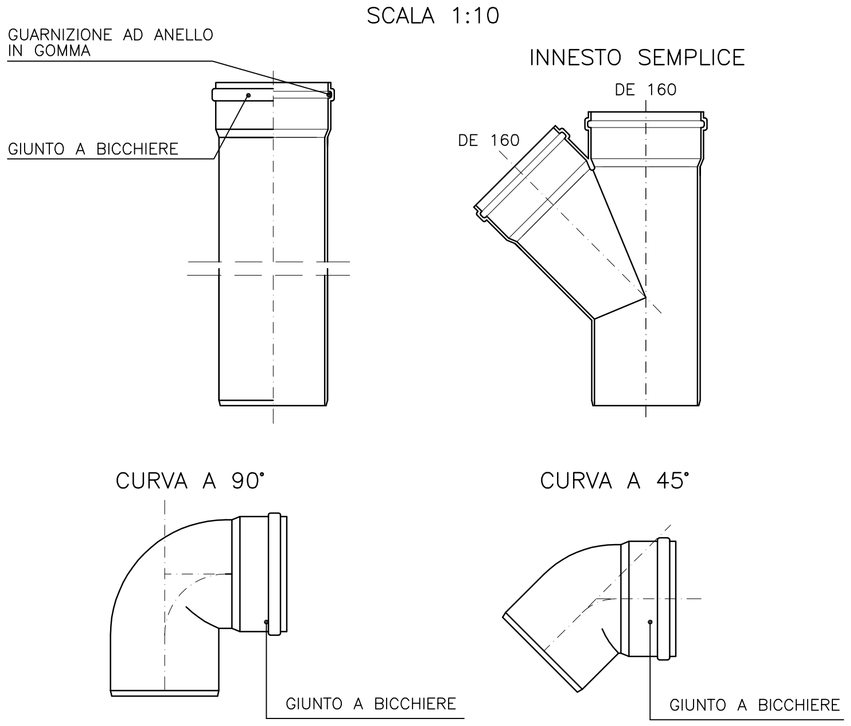

DE mm Ø esterno	mm Spessore	mm Ø interno	Peso kg/m
160	4.7	150.6	3.44
250	7.3	235.4	8.34
315	9.2	296.6	13.2

Tubi in PVC rigido conformi norma UNI EN 1401–1 tipo SN8 per condotte di scarico interrate di acque civili e industriali, giunto a bicchiere con anello in gomma, contrassegnati ogni metro con marchio del produttore, diametro, data di produzione e simbolo IIP.

PARTICOLARE ALLACCIO FOGNARIO
scala 1:20

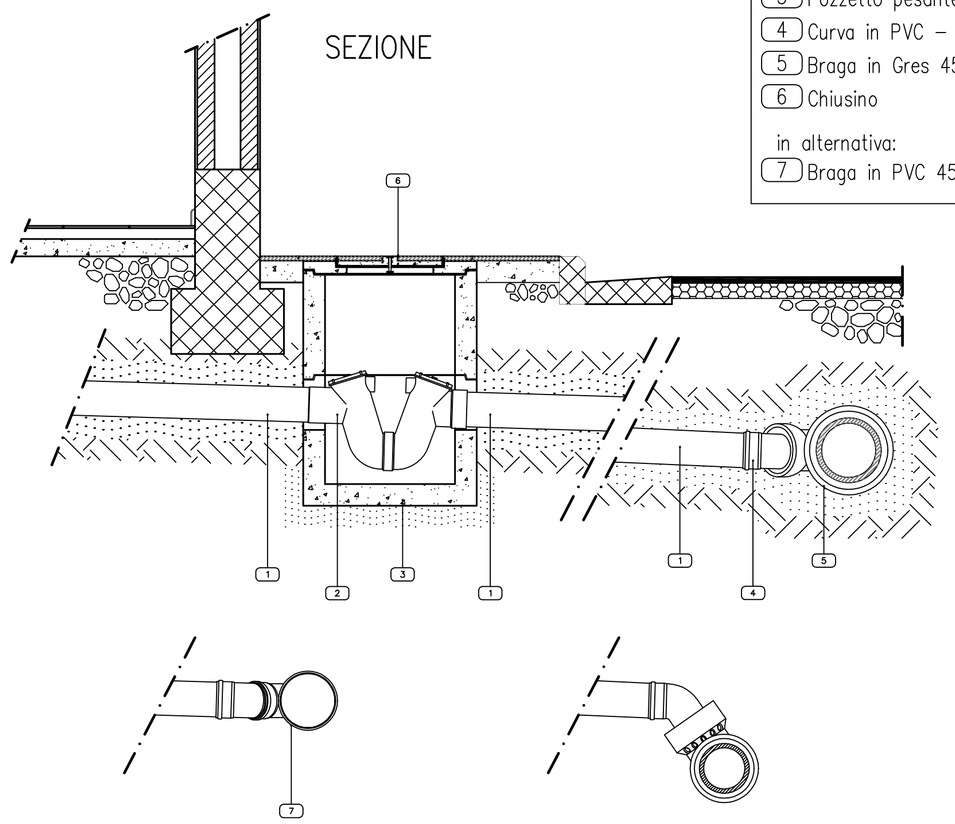

LEGENDA
1. Tubo in PVC tipo SN – mm 160
2. Sifone in PVC – mm 160
3. Pozzetto pesante prefabbricato in cls
4. Curva in PVC – 45°
5. Braga in Gres 45° con diramazione DN 150
6. Chiusino

in alternativa:
7. Braga in PVC 45° con diramazione 160 mm

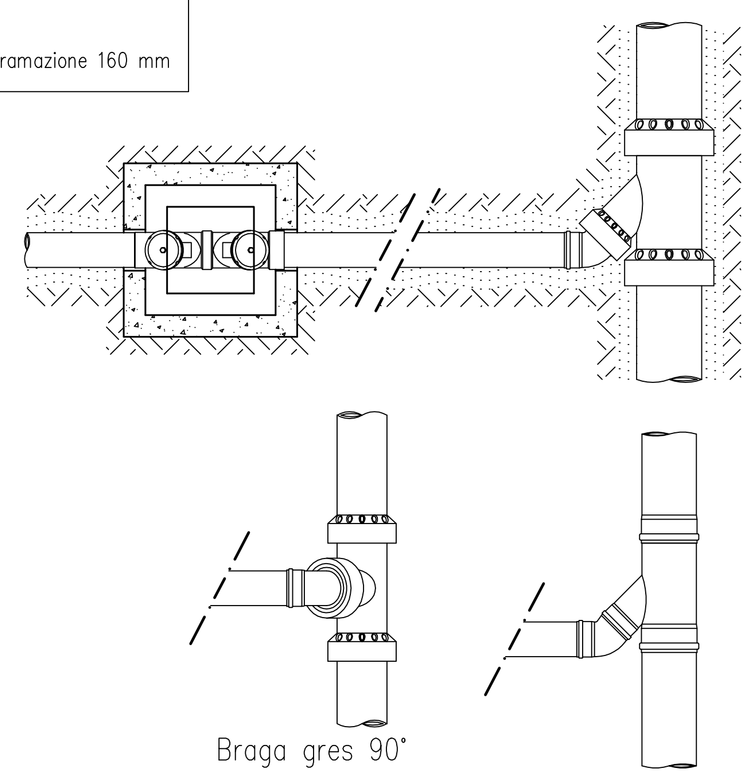

COMUNE DI VERONA
AZIENDA MOBILITA' TRASPORTI S.P.A.

SISTEMA DI TRASPORTO PUBBLICO DI TIPO FILOVIARIO

GARA D'APPALTO PER LA PROGETTAZIONE ESECUTIVA, L'ESECUZIONE DEI LAVORI E LA FORNITURA DEI VEICOLI

OFFERTA TECNICA
B2 - PROGETTO DEFINITIVO

PROGETTO :

DEPOSITO
PROGETTO ARCHITETTONICO
Reti tecnologiche - Acque nere
Particolari costruttivi - Tav. I

SCALA	varie
RIF. N°	PD0I0I04PTOIA.dwg
ALLEGATO N°	PD 0I0I4 PTOIA

CONCORRENTE
ATI:
SOVECO COSTRUZIONI SPA
CONSORZIO COOPERATIVE COSTRUZIONI CCC
Società cooperativa (MANDATARIA/CAPOGRUPPO)
MAZZI Impresa Generale Costruzioni S.p.A.
APTS Advanced Public Transport Systems Bv
ALPIQ Alpiq InTec Verona S.p.A.
Balfour Beatty Rail

PROGETTAZIONE
COSTITUENDO R.T.P.:
PROGITTA S.r.l. (MANDATARIA/CAPOGRUPPO)
DIRETTORE TECNICO
Dott. Ing. Massimo Raccosta
GIRPA
DIRETTORE TECNICO
Dott. Arch. Valentina Guttarini

REV.	DATA	DESCRIZIONE	ELABORAZIONE	REDATTO	VISTO	APPROVATO
A	Dic. 2010	Emissione	GIRPA	A. BUTTURA	A. BRUNELLI	V. BUTTERINI

Il presente documento non potrà essere copiato, riprodotto o altrimenti pubblicato, in tutto o in parte, senza il consenso scritto. Ogni utilizzo non autorizzato sarà perseguito a norma di legge.
This document may not be copied, reproduced or published, either in part or entirely, without the written permission. Unauthorised use will be prosecuted by law.